2回路システム用クランプ装置

メカ式クランプ VCMC-K2-QUICK

クランプ範囲: 10～100 mm、クイック調整機構付き

WOOD

メカ式クランプ VCMC-K2-QUICK

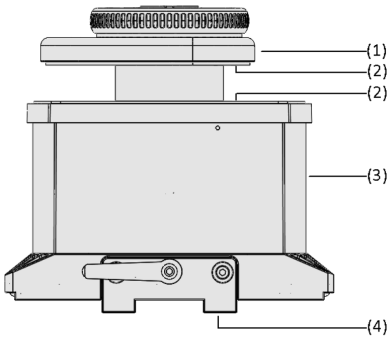

システムデザイン メカ式クランプ VCMC-K2-QUICK

VCMC-K2-QUICKを使用したフレーム材の固定

業界特有のアプリケーションへの適合性

アプリケーション

- 2回路コンソールに取付が可能なメカ式クランプ VCMC-K2-QUICK
- ドアフレームや窓枠のような、幅が狭く湾曲したワークに好適
- 工具なしで容易かつ素早くセットアップ可能。クランプブロックは真空またはオプションのメカ式クランプを使用してコンソールに固定。クランプ高さはワークに合わせて簡単に調整が可能。
- マシンテーブルの真空を使用してワークを固定

デザイン

- (1) 三角形クランププレート: クランプ高さとワークへの接触面を工具なしで調整可能
- 真空によりクランププレートが上下しワークを固定
- (2) 水平方向の力への安定性を高める摩擦材
- (3) メインボディ: コンソールとの接続部 (4) を備えたアルミ製の本体
- (4) ブロックをコンソールにメカ式で固定するためのクランプ (オプション)

製品特徴

- クランププレートは工具なしで調整可能なため、セットアップ時間を削減
- 最大700 Nのクランプ力により、幅の狭いワークであってもしっかりと把持
- 真空またはメカ式のクランプ (オプション) により、コンソールへの確実な固定が可能
- コンソール内の真空圧で作動するため、追加の設備が不要
- 特殊な摩擦材により、負荷の大きな加工を行う場合にも安定したワークの保持を実現

© J. Schmalz GmbH / 技術的な変更がある場合がございます / 上で生成された 09.02.2024

シュマルツに連絡してください。 Schmalz K.K / 〒224-0027 横浜市都筑区大棚町3001-7/ +81 45 565-5150 / schmalz@schmalz.co.jp

メカ式クランプ VCMC-K2-QUICK

クランプ範囲: 10～100 mm、クイック調整機構付き

発注コード メカ式クランプ VCMC-K2-QUICK

VCMC-K2	–	QUICK	–	170x135	x50	–	15-85
1		2		3	4		5

1 – 製品仕様

タイプ	種類
VCMC-K2	メカ式クランプ (2回路コンソール向け)

2 – 製品仕様

タイプ	種類
QUICK	クランプ範囲の調整が容易

3 – クランプブロックのサイズ (底面)

タイプ	サイズ
170x135	170x135 mm

4 – クランプブロックの高さ

タイプ	サイズ
(例) x50	50 mm

5 – クランプ範囲

タイプ	クランプ範囲
(例) 15-85	15～85 mm

メカ式クランプ VCMC-K2-QUICKは以下の製品で構成されます。

- クイック調整機構付きクランププレート
- アルミニウム製ボディ
- メカ式クランプでコンソールに取付可能 (オプション)

スペアパーツ: クランププレート

アクセサリ: コンソール固定用メカ式クランプ、 自動マシンテーブル向け改造キット、クランプ範囲延長パーツ

発注データ メカ式クランプ VCMC-K2-QUICK

型式	製品コード
VCMC-K2-QUICK 170x135x50 15-85	10.01.12.04693
VCMC-K2-QUICK 170x135x75 15-85	10.01.12.04745
VCMC-K2-QUICK 170x135x100 10-100	10.01.12.04613
VCMC-K2-QUICK 170x135x125 10-100	10.01.12.04743

発注データ スペアパーツ メカ式クランプ VCMC-K2-QUICK

型式	スペアパーツ		製品コード
VCMC-K2-QUICK 170x135x50 15-85	-	SPAN-TELL 110x30 EXZ VCMC	10.01.12.04688
VCMC-K2-QUICK 170x135x75 15-85	-	SPAN-TELL 110x30 EXZ VCMC	10.01.12.04688
VCMC-K2-QUICK 170x135x100 10-100	クランプディスク	SPAN-TELL 110 EXZ VCMC	10.01.12.04239
VCMC-K2-QUICK 170x135x125 10-100	クランプディスク	SPAN-TELL 110 EXZ VCMC	10.01.12.04239

型式		製品コード
シーリングフレーム (下部)	VCDR 166x113x6.6 VCSP	10.01.12.02191

発注データ アクセサリ メカ式クランプ VCMC-K2-QUICK

型式	スペアパーツ		製品コード
VCMC-K2-QUICK 170x135x50 15-85	六角付き延長	VRL-S M20x1x35	10.01.12.04374
VCMC-K2-QUICK 170x135x75 15-85	六角付き延長	VRL-S M20x1x35	10.01.12.04374
VCMC-K2-QUICK 170x135x100 10-100	アップグレードセットAP	ZUB VCMC-K2	10.01.12.04611

スペアパーツ	型式	製品コード
クランプユニット	KLEM-EINH 69.5x35x12.5	10.01.12.04990
位置決め補助装置	ZUB VCMC	10.01.12.04008
クランプユニット、位置決め補助装置	ZUB VCMC	10.01.12.05154

シュマルツに連絡してください。 Schmalz K.K / 〒224-0027 横浜市都筑区大棚町3001-7/ +81 45 565-5150 / schmalz@schmalz.co.jp

メカ式クランプ VCMC-K2-QUICK

クランプ範囲: 10～100 mm、クイック調整機構付き

テクニカルデータ メカ式クランプ VCMC-K2-QUICK

型式	クランプ範囲 [mm]
VCMC-K2-QUICK 170x135x50 15-85	15.0 ~ 85.0 mm
VCMC-K2-QUICK 170x135x75 15-85	15.0 ~ 85.0 mm
VCMC-K2-QUICK 170x135x100 10-100	10,0 ~ 100.0 mm
VCMC-K2-QUICK 170x135x125 10-100	10,0 ... 100.0 mm

シュマルツに連絡してください。 Schmalz K.K / 〒224-0027 横浜市都筑区大棚町3001-7/ +81 45 565-5150 / schmalz@schmalz.co.jp

メカ式クランプ VCMC-K2-QUICK

クランプ範囲: 10～100 mm、クイック調整機構付き

デザインデータ メカ式クランプ VCMC-K2-QUICK

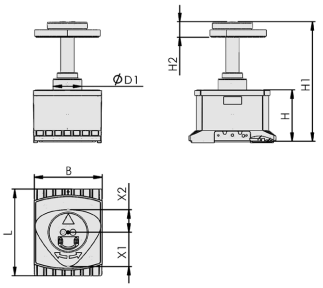

VCMC-K2-QUICK

シュマルツに連絡してください。 Schmalz K.K / 〒224-0027 横浜市都筑区大棚町3001-7/ +81 45 565-5150 / schmalz@schmalz.co.jp

メカ式クランプ VCMC-K2-QUICK

クランプ範囲: 10～100 mm、クイック調整機構付き

デザインデータ メカ式クランプ VCMC-K2-QUICK

型式	B [mm]	D1 [mm]	H [mm]	H1 [mm]	H2 [mm]	L [mm]	X1 [mm]	穴間隔 X2 [mm]
VCMC-K2-QUICK 170x135x50 15-85	133.00	56	50	168	30.0	171.0	67	44
VCMC-K2-QUICK 170x135x75 15-85	133.31	56	75	193	30.0	171.0	67	44
VCMC-K2-QUICK 170x135x100 10-100	133.31	56	100	234	30.0	170.0	67	44

シュマルツに連絡してください。 Schmalz K.K / 〒224-0027 横浜市都筑区大棚町3001-7/ +81 45 565-5150 / schmalz@schmalz.co.jp